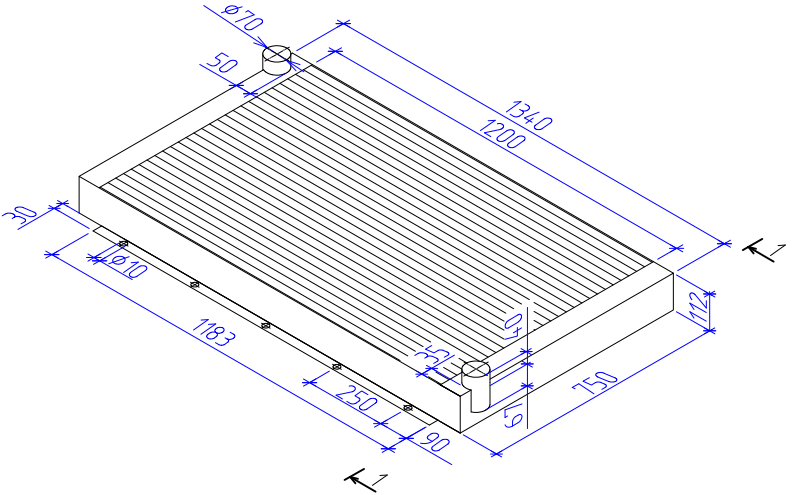

Ø70
50
1340
1200
30
Ø10
1183
250
90
35
40
67
750
112
1
1